PT1000

Escala de Ohmios según la temperatura a la que está la sonda para comprobar el funcionamiento

°C	0	+10	+20	+30	+40	+60	+80	+100	+120	+160
Ω	1000	1039	1078	1117	1155	1232	1309	1385	1461	1610

- Rango lectura: -50°C a +200°C

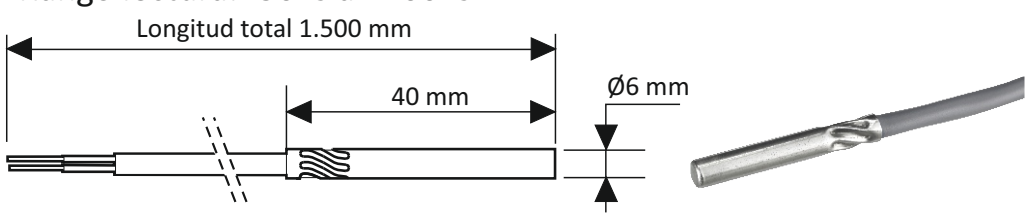

- Rango lectura: -50°C a +120°C

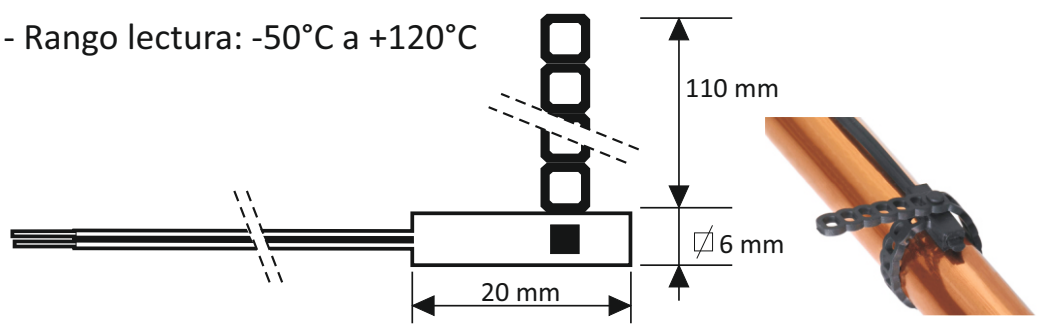

PTC2000

Escala de Ohmios según la temperatura a la que está la sonda para comprobar el funcionamiento

°C	-20	-10	0	+10	+20	+30	+40	+50	+60	+70	+80	+90	+100	+110	+120
Ω	1367	1495	1630	1772	1922	2080	2245	2417	2597	2785	2979	3182	3392	3607	3817

ECO - Cable PVC 1,5m. Rango -50 a +120°C

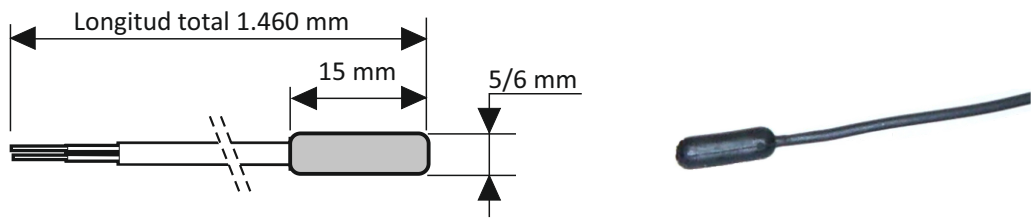

PTC2000 - Cable silicona 1,5m / 3m. Rango -40 a +140°C

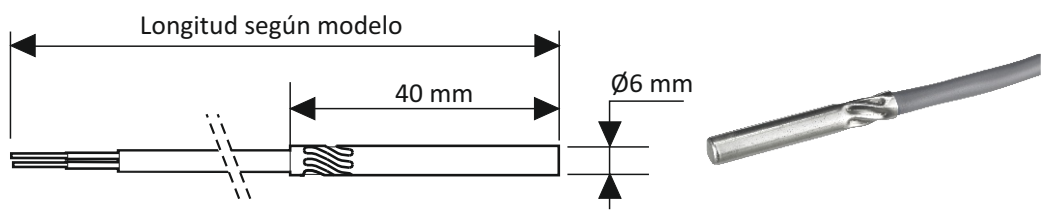

PT100

- Inmersión a 2 hilos, Escala -50 a +200°C

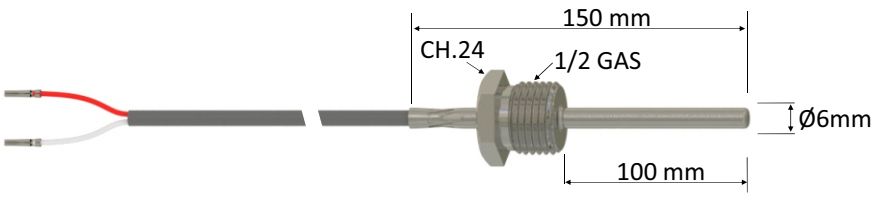

S.R. - Doble aislamiento 3m. Rango -30 a +80°C

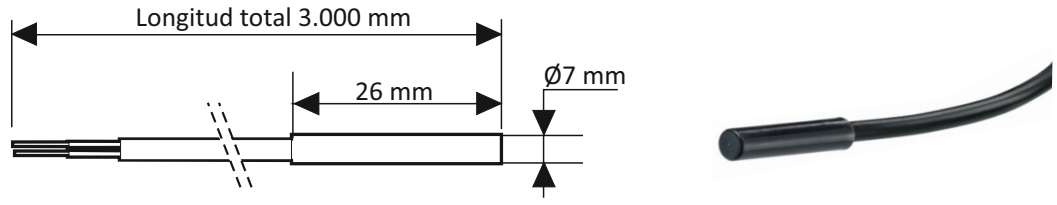

NTC 10K

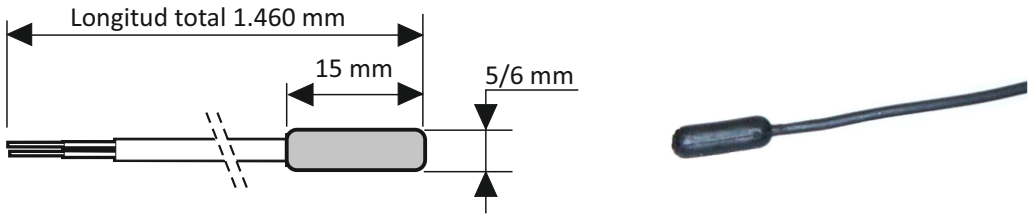

Instalación de las Sondas de Temperatura en Colectores Solares

Los cables de las sondas jamas pueden ir por la misma canal de los cables electricos, ya que crean interferencias en la lectura. Para una correcta lectura de la temperatura en las placas solares, es aconsejable instalar la sonda dentro de una vaina llena de Pasta Térmica (silicona termoconductiva), que transmita con mayor fiabilidad la temperatura de la placa al sensor de la sonda y fijarla mediante el tornillo prisionero (lo justo sin llegar a cortar los cables con la punta del tornillo).

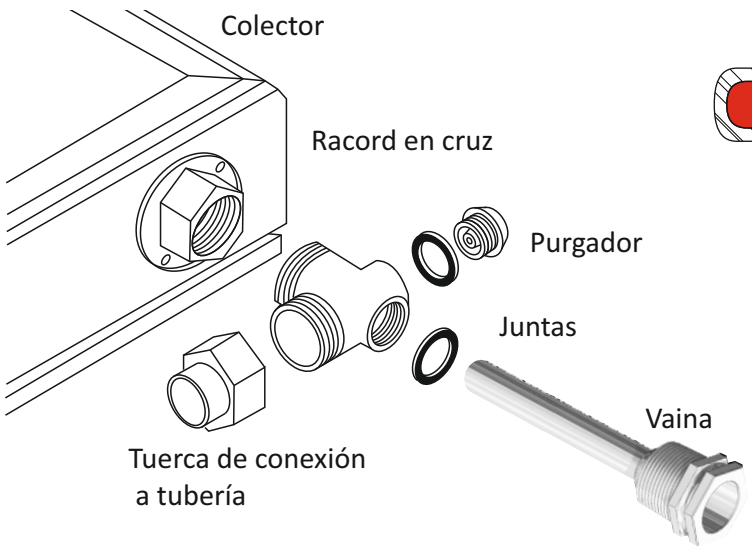

Atención a la fuerza de apriete del tornillo

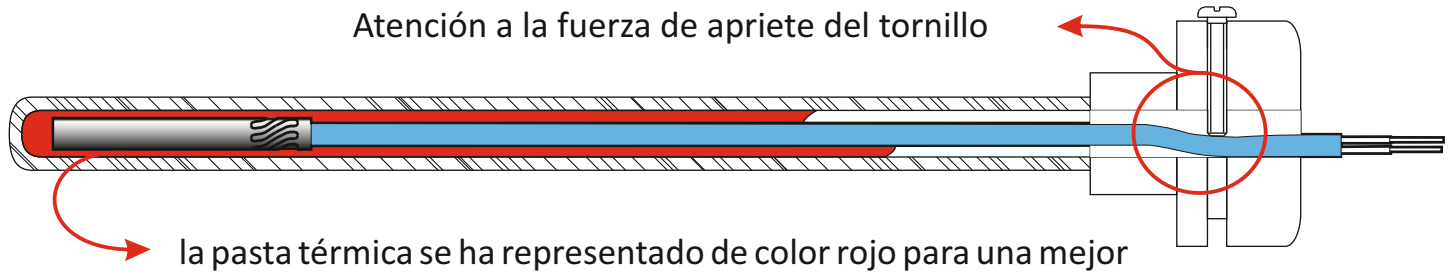

la pasta térmica se ha representado de color rojo para una mejor apreciación de la aplicación del producto en la vaina y la sonda

Pasta Térmica

con tapón!!

- Silicona para llenar y mejorar la conductividad térmica dentro de vainas o en aplicaciones de contacto
- Aplicable tanto en termostatos con vainas o bridas de agarre como con sondas electrónicas
- Evaporación (200°C/24h): 0.7%
- Rango de temperatura: -57°C a 204°C

TARRO 500 grs.	5.614	Tarro sin aplicador
JERINGA 10 grs.	5.652	Jeringa con tapón para aplicador

Vainas

- Rosca ½" ó M12
- Vaina Øext. = 10 mm Øint. = 7 mm

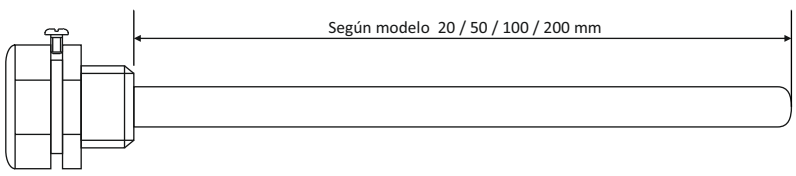

VAINA 20	24.046	Inoxidable longitud 20 mm. Rosca M12
VAINA 50	24.027	Inoxidable longitud 50 mm. Rosca ½"
VAINA 100	24.025	Inoxidable longitud 100 mm. Rosca ½"
VAINA 200	24.026	Inoxidable longitud 200 mm. Rosca ½"
VAINA 50L	24.029	Latón niquelado. longitud 50 mm. Rosca ?