ECS 57, termostato de superficie

Aplicación: refrigeración, calefacción, uso industrial, invernaderos, incubadoras, cámaras frigoríficas, etc.

Termostato de superficie 1 sonda y 1 relé a 230V~. Calefacción / refrigeración, relé 10A, sonda incluida PTC2000 de 1,5m, puede funcionar con NTC10K y PT1000.

Características Técnicas

- Dimensiones: 65 x 90 x 40 mm
- Alimentación: 230V~ +10%-15% 50/60Hz. Homologada CE
- 1 sonda PTC2000 de 1,5m calibrable, incluida. Rango -40°C a +140°C
- Entrada para sonda capaz de leer PTC2000 / Pt1000 / NTC10K
- Si el control tiene seleccionada la sonda Pt1000 la escala pasa a ser -40°C a +400°C
- 1 relé conmutado 10(5)A 250V~
- Regulación del diferencial
- Con protección de compresor por tiempo mínimo de desconexión entre 2 arranques
- Dimensiones: 65 x 90 x 40 mm
- Temporización desescarches. (es desconectable)
- PASSWORD para protección de datos y manipulaciones indebidas

Información adicional

Sondas compatibles o recambio, referencias:
ref. 4.339 PTC2000 cable silicona 1,5m, rango -40 a +140ºC, soporta 200ºC
ref. 4.343 PTC2000 cable silicona 3,0m, rango -40 a +140ºC, soporta 200ºC
ref. 5.743 PT1000 cable silicona 1,5m, rango -50ºC a +200ºC, prolongable
ref. 7.333 NTC10K cable silicona 3m, rango -30ºC a+80ºC, prolongable
Accesorio opcional
ref. 3.907 Grapa para sujeción a Rail-Din
ref. 5.266 Sonamb 201 PTC2000, Sonda Ambiente sin ajuste IP30, Rango-50 a +90ºC, Valor a 25ºC:1.990ohms
ref. 3.970 Placa TA, para fijar sobre cajetín eléctrico universal.

SONDER
Energy Control

Conexionado

Contactos relé libre de potencial

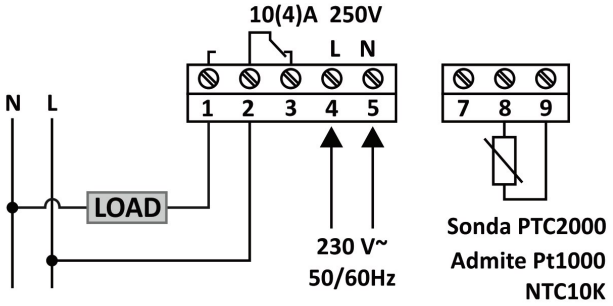

Dimensiones y taladros

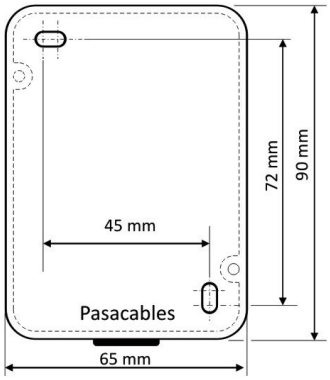

Ej. Sonamb,es una sonda pasillo

Modelo	Código	Descripción	Precio (Sin IVA)
ECS 57	26.129	Termostato de superficie	-.- €
Soncab 301 Pt1000	5.743	Cable silicona 1,5m, rango -50ºC a +200ºC, prolongable	-.- €
Soncab 302 NTC 10K	7.333	Cable silicona 3m, rango -30ºC a+80ºC, prolongable	-.- €
Soncab 302 Ptc2000	4.343	Cable silicona 3m, rango -40°C a +140°C, soportado +200°C	-.- €
Sonext 101 Ptc2000	7.279	Sonda de Temperatura Exterior IP65; Rango: -50…90°C; Valor a 25°C: 1.990 ohms	-.- €
Sonamb 201 Ptc2000	5.266	Sonda Ambiente sin ajuste IP30; Rango: -50…+90°C; Valor a 25°C: 1.990 ohms; Placa TA opcional no incluida	-.- €
Placa TA	3.970	Embellecedor compatible con cajetines de empotrar Ø60mm	-.- €

Reservados todos los derechos y contenidos del presente documento. Prohibida la reproducción total o parcial de esta publicación por ningún medio sin la previa autorización escrita por parte de SONDER REGULACIÓN S.A. Los gráficos e informaciones descritos en este documento son orientativos, pudiendo incluir errores técnicos o tipográficos. SONDER REGULACIÓN S.A. se reserva el derecho de modificar este documento sin previo aviso.

Realización, diseño y fotocomposición: SONDER REGULACIÓN S.A.

SONDER Energy Control