Siesta 105 WiFi RF 3C

Controle el confort de su vivienda desde el móvil
Acción todo/nada, programable, e-ink y sin hilos

Termostato digital para calefacción y / o refrigeración, programable, montaje sobre pared, no precisa cableado, funciona con pilas, comunicación sin hilos, acción por relé conmutado (3 contactos), gran display de tinta electrónica de bajo consumo, programación por WiFi. Bloqueo teclado desde la app. Ideal apartamentos turísticos.

Características Técnicas

- Dimensiones: Emisor (a pilas) 105 x 105 x 25 mm, Receptor filar 105 x 105 x 25 mm
- Alimentación del Receptor a 230Vac y el Emisor a pilas
- Sensor interno de temperatura y humedad
- Rango de regulación 5 a 35ºC, rango de lectura de 0ºC a 50ºC
- Frecuencia de transmisión vía radio 868,3MHz
- Distancia operativa entre el termostato y el receptor:100 metros en campo libre de obstaculos
- Compatible con: WiFi 802.11 b/g/r **(2,4GHz)**
- Soporte seguridad WiFi: Open/WEP/WFA/WPA2-personal (TKIP y AES)
- Desde el propio termostato se puede seleccionar temperatura ambiente, paro o marcha
- 3 botones táctiles
- En paro pasa a consigna de antihielo, es un valor configurable
- Mediante app gratuita, compatible IOS y Android, instalada en smartphone, podrá configurar:
  - Horarios de confort, economía, paro, antihielo
  - Modo de regulación en calefacción o refrigeración. En modo calefacción controla por temperatura, la humedad relativa sólo la sensa. **En modo refrigeración controla tanto por temperatura como por humedad.**
  - Calibración entre temperatura mostrada y sensada
  - Rango de consigna máxima temperatura y consigna mínima temperatura
  - **Bloqueo de teclado para manipulaciones indebidas, ideal apartamentos turísticos**
  - Diferencial de actuación ajustable (0,1 a 3ºK)
  - Estadísticas de temperatura y humedad relativa
  - Paro (pasa a antihielo) / marcha
- Salidas: 1 relé conmutador (SPDT, 5Amp resistivos, contactos libres de potencial)
- Comunicación en local por WiFi para programación o consulta desde smartphone
- Para viviendas nuevas, sin ocupar y sin WiFi, funciona de modo manual con comunicación por radio (testeo para el instalador).
- Display de tinta electrónica:
  - Indicación estado del relé (on/off) en modo calefacción o climatización p.ej. rejilla motorizada

- Temperatura en °C (Celsius)
- Humedad relativa del ambiente

- Mantiene la programación en memoria, aunque se agoten las pilas, puesto que la información se encuentra en la app.
- El termostato puede montarse a pared o en peana de sobremesa con el accesorio opcional código 8.024 (Peana Negra)
- Equipado con botón de reset

Esquema de conexionado para relé:

Rejilla motorizada alimentada a 230V~

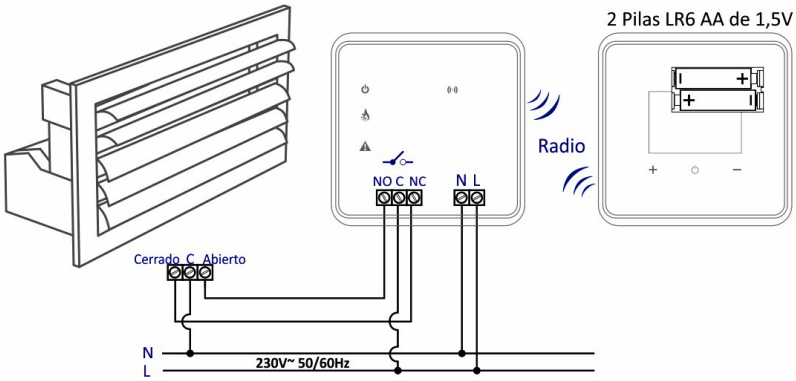

Válvula zona alimentada a 230V~ a 3 hilos

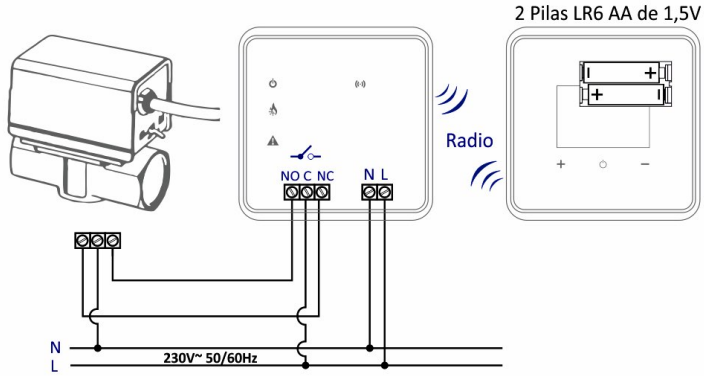

Termostato

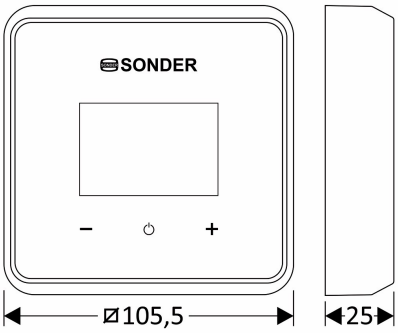

Receptor

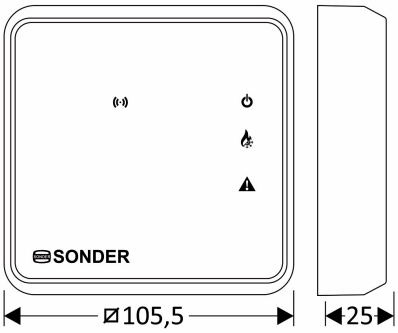

Accesorio opcional PEANA
Código: 8.024

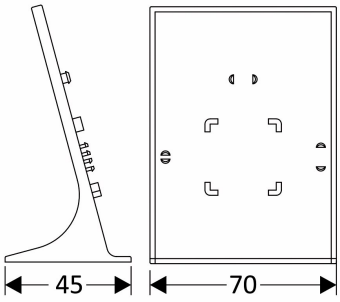

Modelo	Código	Descripción	Precio (Sin IVA)
Siesta 105 WiFi RF 3C	29.105	Termostato digital inalambrico (RF), programable, SÓLO relé conmutado. Comunicación WiFi (conjunto Termostato+Receptor). 2ª Generación	-.- €
Peana (negra)	8.024	Peana de sobre mesa para termostato, color negro.	-.- €

Reservados todos los derechos y contenidos del presente documento. Prohibida la reproducción total o parcial de esta publicación por ningún medio sin la previa autorización escrita por parte de SONDER REGULACIÓN S.A. Los gráficos e informaciones descritos en este documento son orientativos, pudiendo incluir errores técnicos o tipográficos. SONDER REGULACIÓN S.A. se reserva el derecho de modificar este documento sin previo aviso. Realización, diseño y fotocomposición: SONDER REGULACIÓN S.A.